第55回関東大学女子バスケットボール選手権大会
≪組み合わせ≫

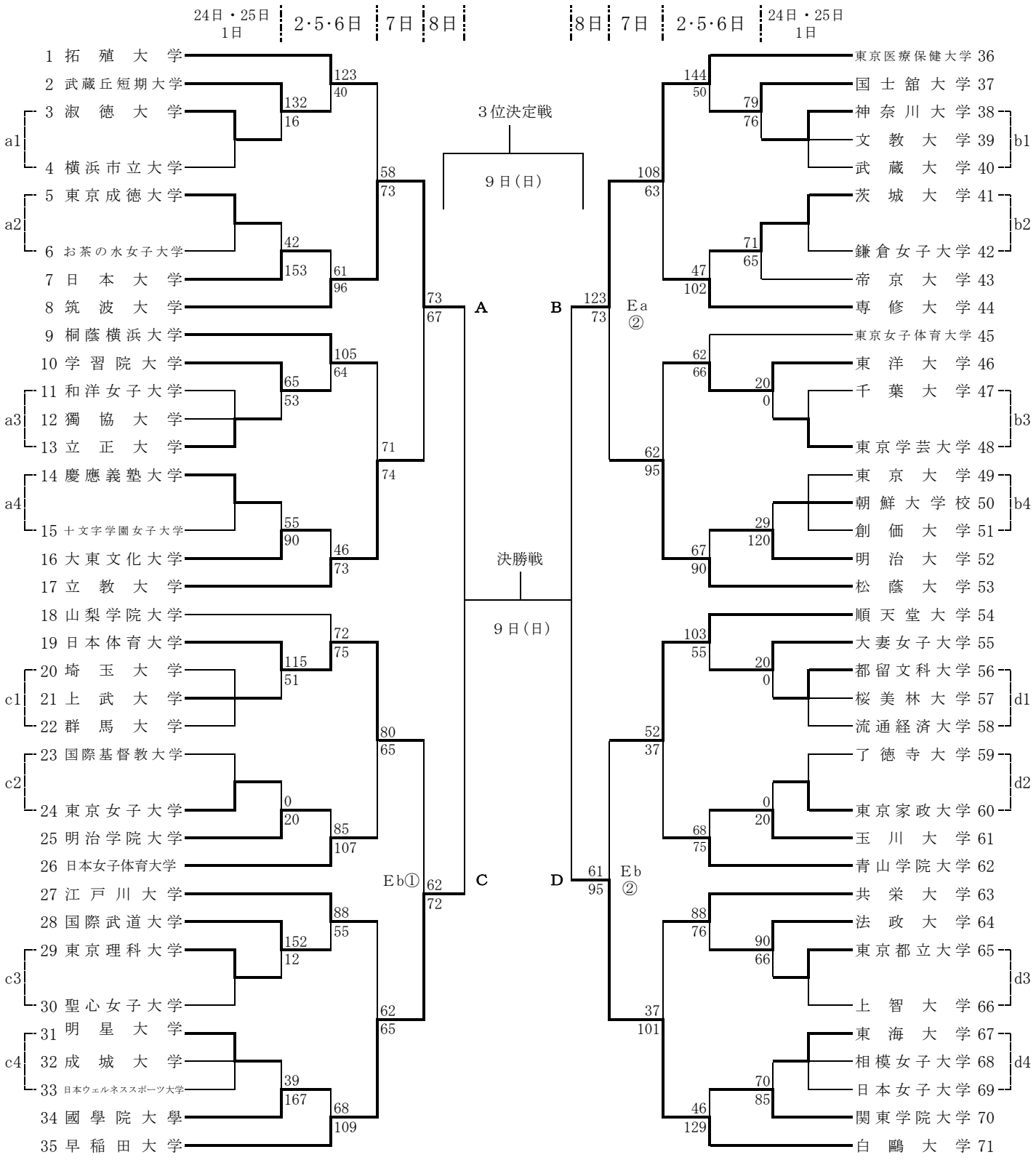

U：浦安市総合体育館
E：和光市総合体育館

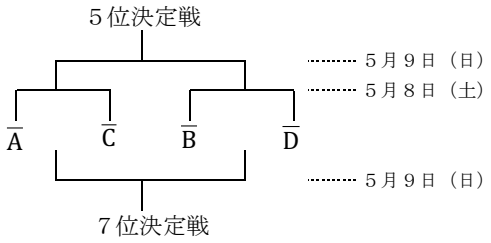

関東大学女子バスケットボール連盟

5月7日(木)現在