# 第56回関東大学女子バスケットボール選手権大会
## ≪組み合わせ≫

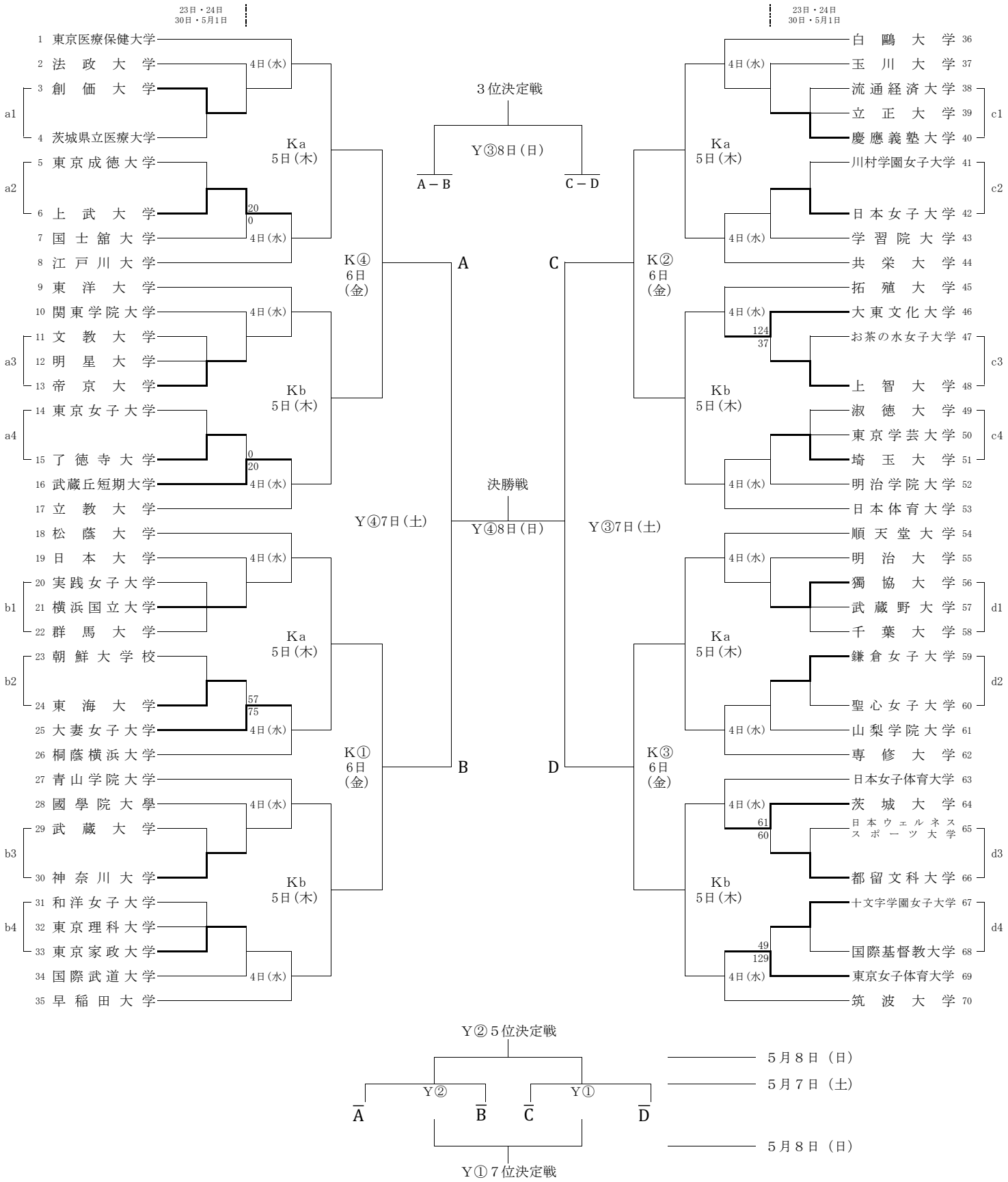


☆１～☆８　前年度ベスト１６に進出した大学による抽選

◆１～◆１６前年度ベスト３２に進出した大学による抽選

Ｋ：駒沢オリンピック公園総合運動場体育館

Ｙ：国立代々木競技場 第二体育館

関東大学女子バスケットボール連盟