第13回関東大学女子バスケットボール新人戦
≪勝ち上がり≫

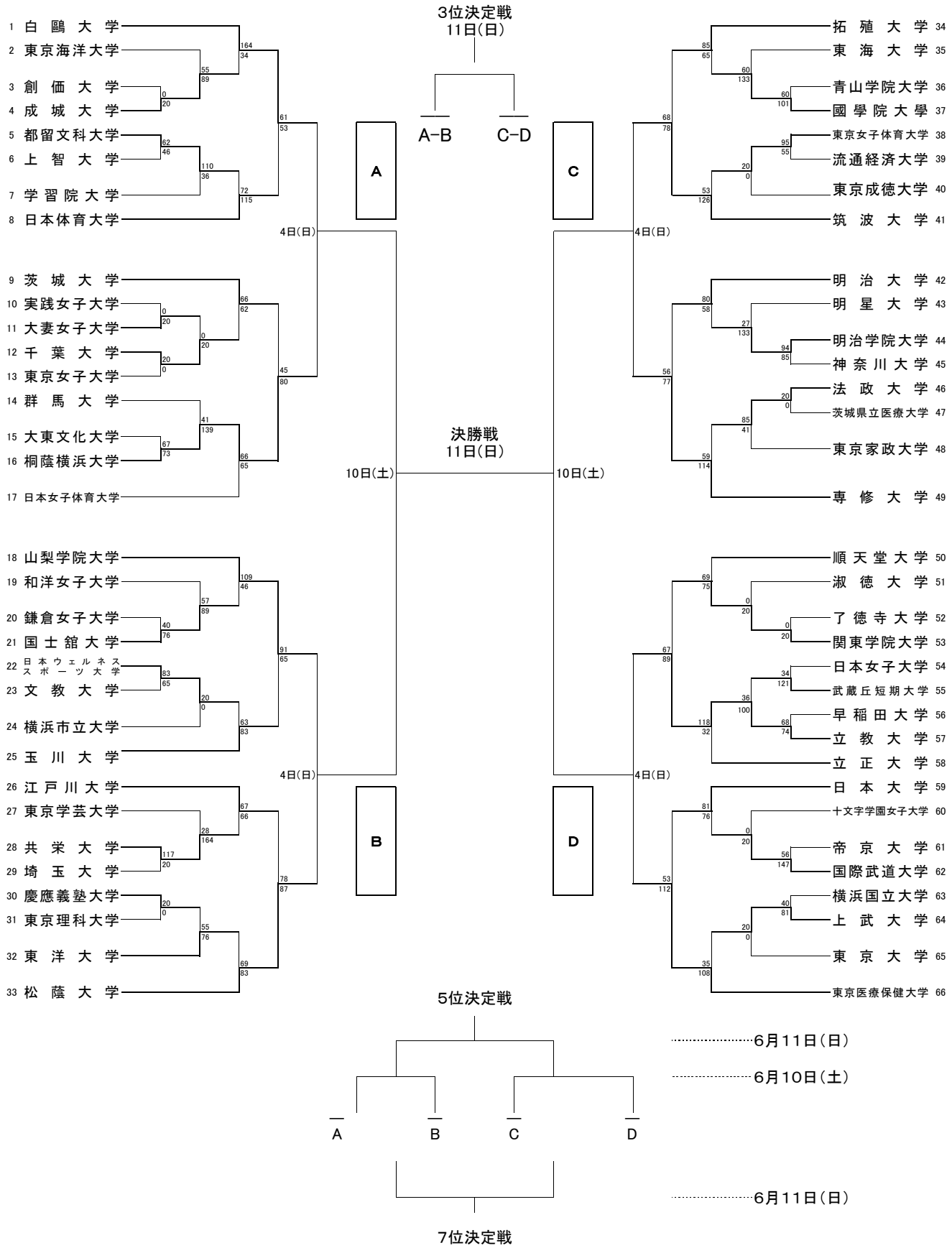

A−B　C−D　A　B　C　D　は負けチームを表します

6月3日(土)現在