第57回関東大学女子バスケットボール選手権大会
≪組み合わせ≫

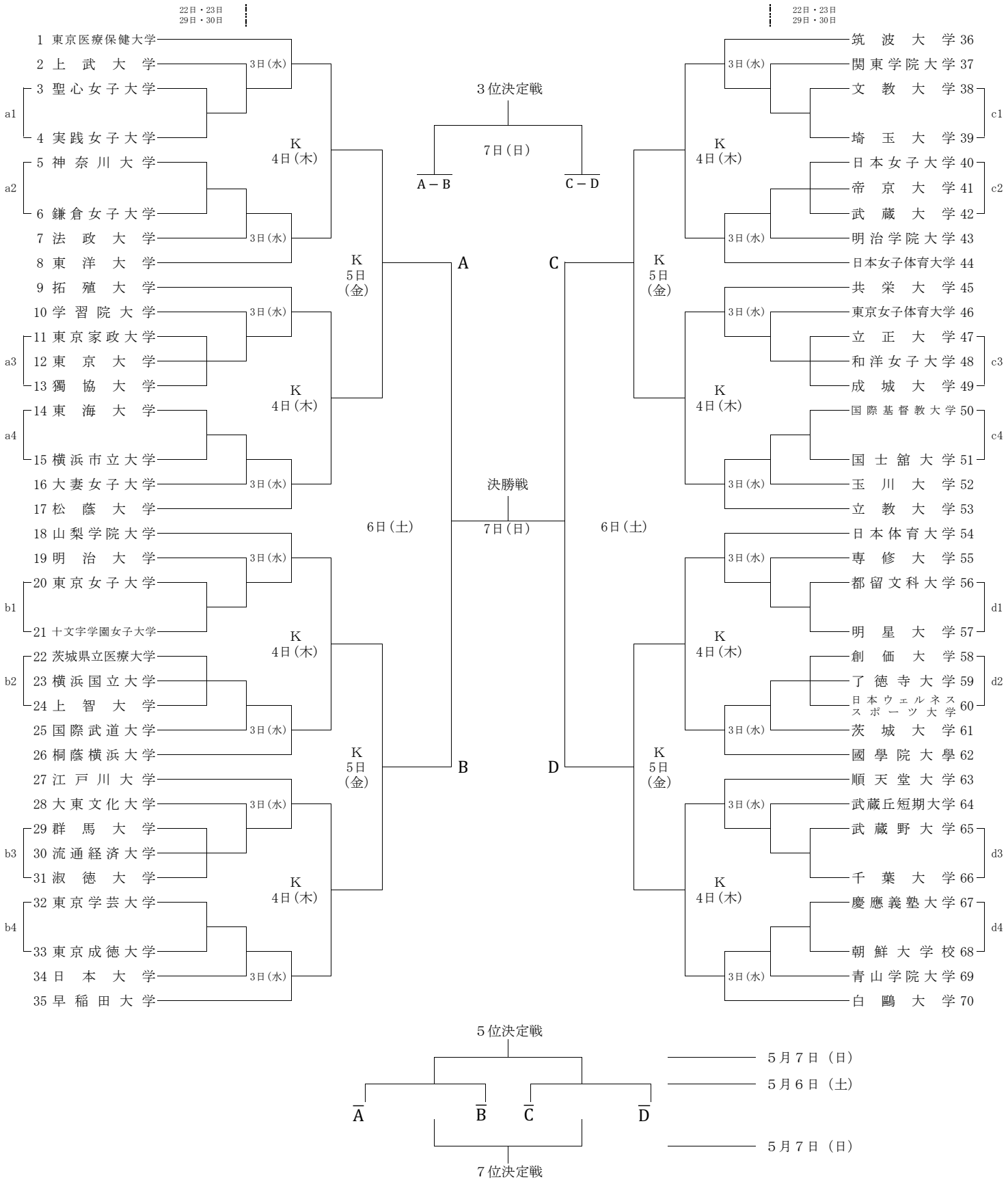

☆１～☆８　前年度ベスト１６に進出した大学による抽選

◆１～◆１６前年度ベスト３２に進出した大学による抽選

Ｋ：駒沢オリンピック公園総合運動場体育館

関東大学女子バスケットボール連盟