第６０回関東大学女子バスケットボール選手権大会
≪組み合わせ≫

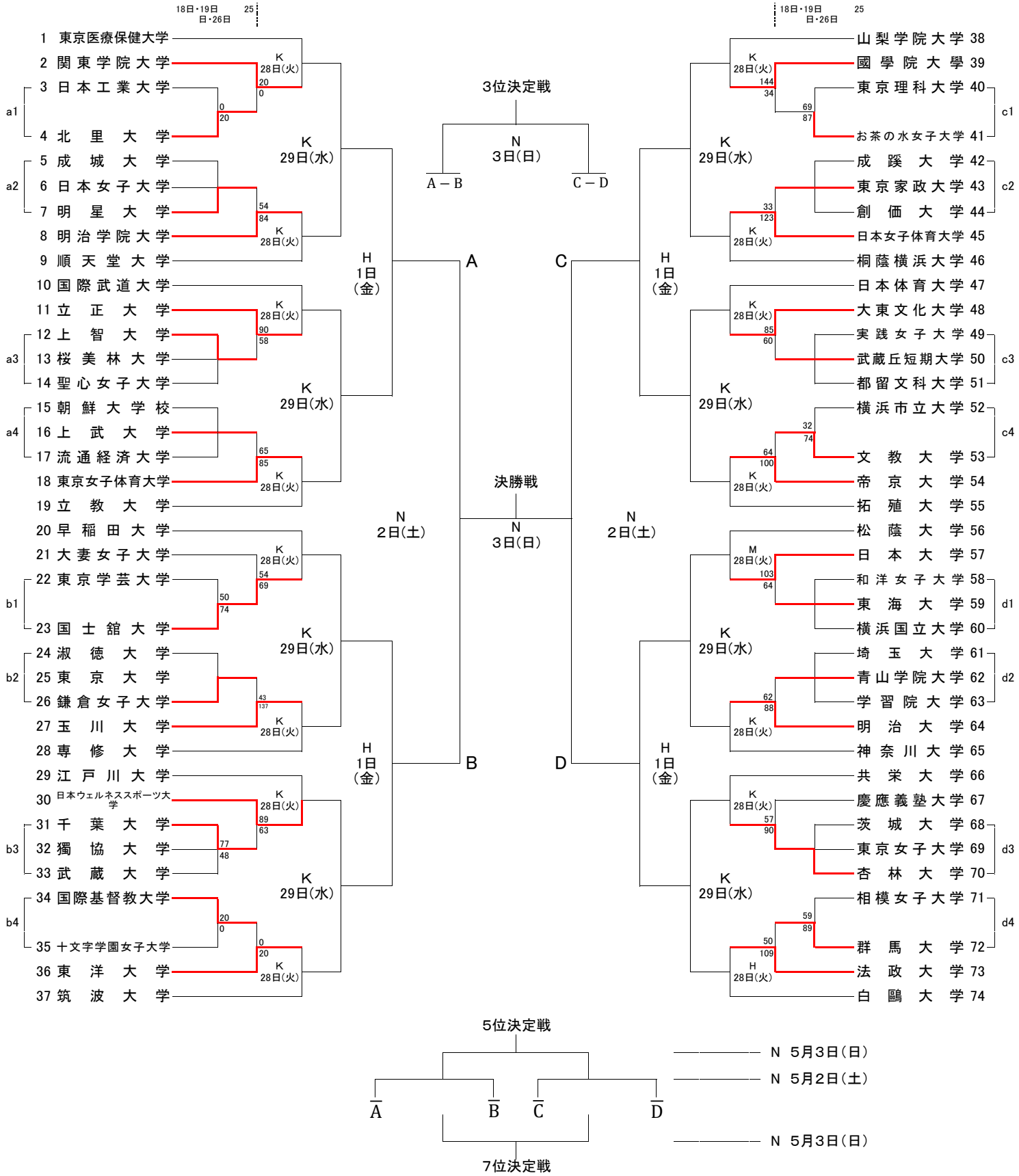

☆1～☆8 ： 前年度ベスト16に進出した大学による抽選

◆1～◆16： 前年度ベスト32に進出した大学による抽選

K:キッコーマンアリーナ　　H:白鷗大学 大行寺キャンパス

M:南毛利スポーツセンター　　N:日本体育大学 世田谷キャンパス

一般社団法人関東大学女子バスケットボール連盟

4月26日(日)現在